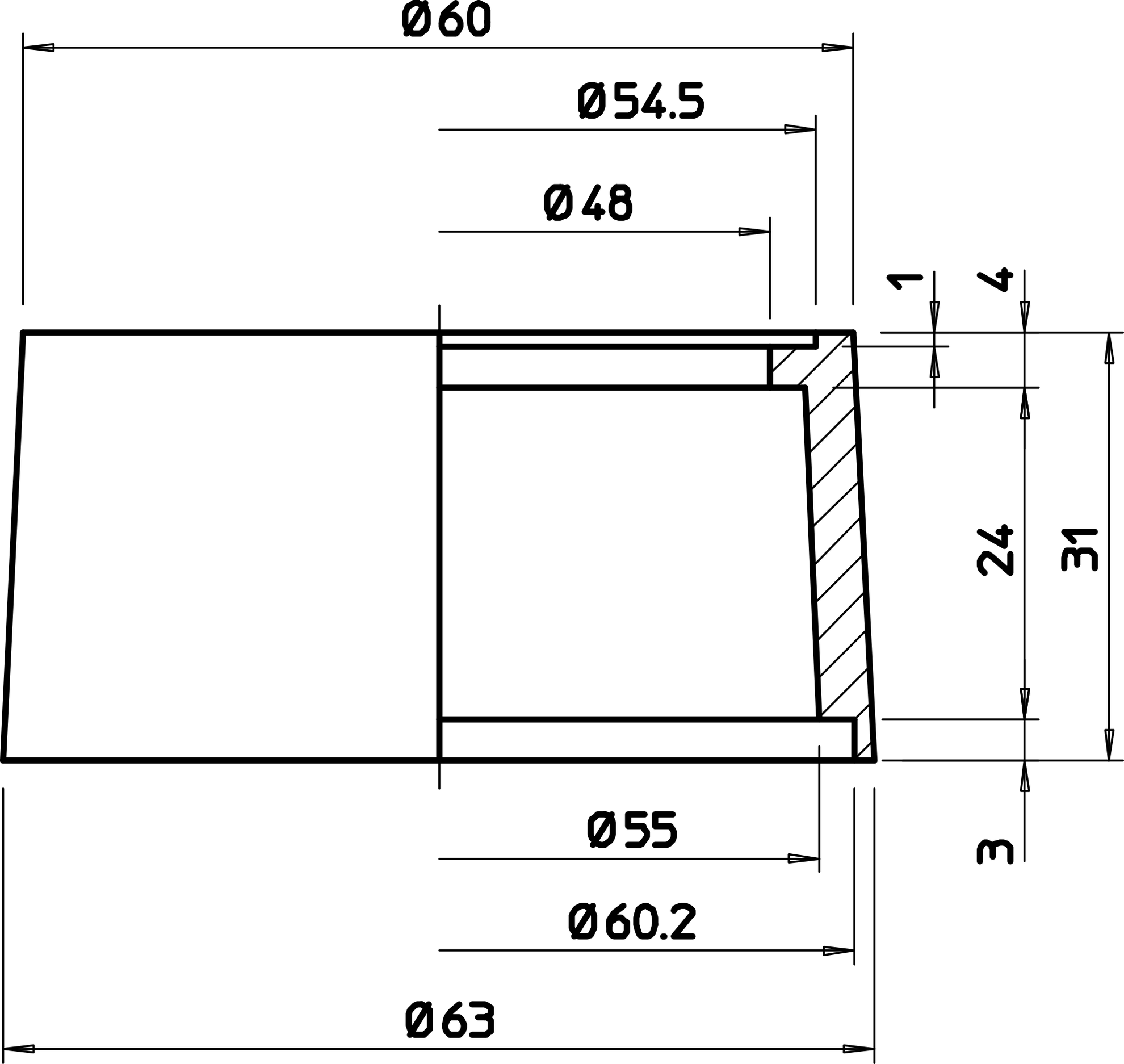
Ø60
Ø54.5
Ø48
1
4
24
31
3
Ø55
Ø60.2
Ø63